A-dec NLZ

Micromotore elettrico

MANUALE D'USO

Prima dell'utilizzo, leggere attentamente le presenti istruzioni per l'uso e conservarle per riferimenti futuri.

CE 1434 Rx Only PRODOTTO IN GIAPPONE OM-EZ772E 001

Sommario

1. Copyright 3
2. Marchi di fabbrica e ulteriori diritti di proprietà intellettuale 3
3. Abbreviazioni utilizzate nel presente documento 3
4. Responsabilità del produttore e dell'utente finale 3
5. Informazioni di legge 3
6. Manutenzione del prodotto 3
7. Utenti 4
8. Indicazioni per l'uso 4
9. Avvertenze, precauzioni e note 4
10. Condizioni e ambiente per le operazioni 5
11. Inserimento e disinserimento del micromotore 5
12. Controllo prima dell'utilizzo 6
13. Pulizia, disinfezione e sterilizzazione 6
14. Manutenzione 8
15. Componenti di ricambio 10
16. Specifiche 10
17. Smaltimento del prodotto 10
18. Garanzia 10

Sommario

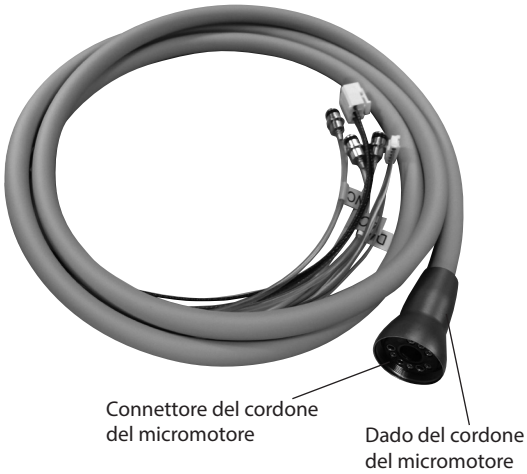

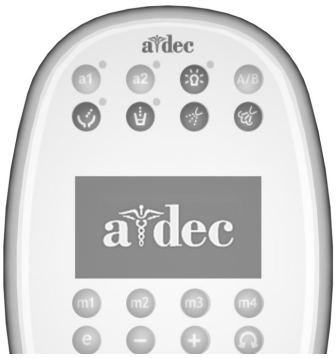

Touchpad deluxe A-dec 500

Touchpad deluxe A-dec 300

(Per le funzioni del touchpad, consultare i manuali d'uso acclusi con la faretra odontoiatrica).

1 Copyright

© 2017 A-dec Inc. Tutti i diritti riservati.
A-dec Inc. non fornisce garanzie di alcun genere riguardo a questo documento, incluse, senza limitazioni, le garanzie implicite di commerciabilità e di idoneità per uno scopo particolare. A-dec Inc. non sarà responsabile di eventuali errori contenuti in questo documento o di danni consequenziali o di altro tipo, relativi alla fornitura, alle prestazioni o all'uso di questo materiale. Le informazioni contenute in questo documento possono essere modificate senza preavviso. Qualora si riscontrassero problemi relativi alla presente documentazione, si prega di comunicarli per iscritto al produttore. A-dec Inc. non garantisce che questo documento sia privo di errori.
Nessuna parte di questo documento potrà essere copiata, riprodotta, alterata o trasmessa in qualsiasi forma e con qualsiasi mezzo - in formato elettronico, meccanico, su fotocopia, come registrazione o mediante altri sistemi di recupero e memorizzazione delle informazioni - senza previa autorizzazione scritta di A-dec Inc.

2 Marchi di fabbrica e ulteriori diritti di proprietà intellettuale

A-dec, il logo A-dec e A-dec 300 sono marchi di A-dec Inc. e sono registrati negli Stati Uniti e in altri paesi. Anche A-dec 500 e realiablecreativesolutions sono marchi di A-dec Inc. Nessun marchio o nome commerciale presente in questo documento può essere riprodotto, copiato o manipolato in alcun modo senza esplicita approvazione scritta del proprietario del marchio.

3 Abbreviazioni utilizzate nel presente documento

ANSI/AAMI	American National Standards Institute / Association for the Advancement of Medical Instrumentation
EN	Standard europeo
IEC	Commissione elettrotecnica internazionale
ISO	Organizzazione internazionale per la standardizzazione
USFDA	Food and Drug Administration statunitense

4 Responsabilità del produttore e dell'utente finale

ATTENZIONE

Il produttore si assume la responsabilità quanto a sicurezza, affidabilità e prestazioni del micromotore e del relativo cordone, solo se utilizzati in conformità con le disposizioni seguenti:

- Il micromotore e il relativo cordone devono essere utilizzati secondo le presenti istruzioni per l'uso.
- Il micromotore e il relativo cordone non possono essere riparati dall'utente finale. L'assemblaggio, le modifiche o le riparazioni possono essere eseguite esclusivamente da A-dec o da un rivenditore A-dec autorizzato.
- Il micromotore è stato progettato per l'utilizzo esclusivo con il cordone NLZ e con una lancia A-dec dotata di touchpad deluxe e deve quindi essere utilizzato esclusivamente con questi prodotti A-dec. L'utilizzo di sistemi o componenti di altri produttori potrebbe comportare prestazioni impreviste o danni al sistema.

5 Informazioni di legge

Il documento Informazioni di legge, specifiche e garanzia (codice articolo 86.0221.04) viene consegnato unitamente all'attrezzatura odontoiatrica A-dec in conformità ai requisiti degli enti. Per ottenere queste informazioni, si prega di consultare la Document Library del sito www.a-dec.com.

6 Manutenzione del prodotto

Per il servizio di manutenzione del prodotto, rivolgersi al rivenditore locale A-dec autorizzato. Per ulteriori informazioni o per individuare un rivenditore autorizzato, contattare A-dec al numero +1.503.538.7478 o visitare www.a-dec.com.

7 Utenti

Lo sviluppo e il design del sistema del micromotore elettrico (cordone, micromotore elettrico e unità di comando inclusi) sono stati concepiti per il gruppo target "dentisti, igienisti dentali, dipendenti di studi dentistici (profilassi) e assistenti".

Il micromotore e il relativo cordone sono concepiti per l'uso esclusivo da parte dei professionisti odontoiatrici o medici secondo gli scopi inclusi nel manuale d'uso nonché secondo quanto contenuto nel presente documento e le disposizioni in materia di sanità e sicurezza applicabili.
La preparazione all'uso e gli interventi di manutenzione sul micromotore e sul relativo cordone devono essere eseguiti da personale formato nelle procedure per il controllo delle infezioni, la sicurezza del personale e dei pazienti. L'uso improprio (ad es. igiene e manutenzione scarse), la non osservanza delle istruzioni o l'uso di accessori e componenti di ricambio non approvati da A-dec, comportano l'annullamento di qualsiasi rivendicazione di garanzia e di altri reclami.

8 Indicazioni per l'uso

Il sistema del micromotore elettrico A-dec NLZ si compone di un'unità di controllo che aziona un micromotore elettrico a corrente continua (CC), attivato da un comando a pedaliera. L'utilizzo previsto rientra nell'ambito delle applicazioni odontoiatriche generiche, quali la riduzione del dente per la preparazione della cavità, la preparazione e la finitura di corone, l'inlay, la limatura, la lucidatura, i trattamenti di profilassi ed endodontici con l'uso di un attacco diritto, ad angolo retto o di un contrangolo di tipo ISO E con velocità costante, che diminuisce o aumenta.

9 Avvertenze, precauzioni e note

Questa sezione fornisce avvertenze e precauzioni sull'utilizzo generale. Altre avvertenze e precauzioni specifiche vengono fornite all'interno del documento in base alle esigenze.

- Leggere questa sezione con attenzione e utilizzarla soltanto per gli scopi indicati.
- Le istruzioni di sicurezza hanno lo scopo di evitare potenziali pericoli che possono causare ferite personali o danni al dispositivo.
- Le istruzioni di sicurezza sono classificate in base alla gravità del rischio.

AVVERTENZA

- Sistemi impiantabili, come pacemaker cardiaci e defibrillatori cardiovertitori impiantabili (ICD) possono subire interferenze da campi elettrici, magnetici ed elettromagnetici. Il micromotore emette campi elettromagnetici potenzialmente pericolosi, che potrebbero causare interferenze e malfunzionamenti nei dispositivi. Le raccomandazioni di A-dec:
  - Chiedere ai pazienti e agli utenti se indossano un dispositivo impiantato prima di utilizzare questo prodotto.
  - Spiegare loro la situazione.
  - Valutare rischi e benefici.
  - Tenere il prodotto a distanza dai dispositivi impiantati.
  - Prendere le precauzioni necessarie in caso di emergenza e agire immediatamente in caso di malore del paziente. Sintomi quali aumento della frequenza cardiaca, polso irregolare e vertigini possono segnalare un problema del pacemaker cardiaco o dell'ICD.
- Durante lo svolgimento dei trattamenti, non utilizzare dispositivi di comunicazione ad alta frequenza (HF), come telefoni cellulari, in quanto potrebbero interferire con le apparecchiature elettromedicali.
- Non cercare di smontare o manomettere il prodotto tranne che se raccomandato in queste Istruzioni di utilizzo.
- Non fare cadere il micromotore. Una caduta potrebbe causare danni con eventuali fenomeni di elettrocuzione o malfunzionamento del prodotto.
- In base agli standard IEC 60601-1/ANSI/AAMI ES60601-1, il micromotore non è destinato all'uso in atmosfere potenzialmente esplosive o con miscele esplosive di sostanze anestetiche contenenti ossigeno o protossido di azoto, in cui tali gas potrebbero accumularsi fino alla concentrazione in uno spazio chiuso. Il micromotore e il cordone del manipolo non sono adatti a essere utilizzati in atmosfere arricchite di ossigeno.

ATTENZIONE

- Attenersi sempre alle indicazioni del produttore del micromotore elettrico e dell'attacco. Un utilizzo improprio potrebbe danneggiare il motore, causare rischi o pericoli per i pazienti, gli utenti e altre persone.
- Questo prodotto deve essere utilizzato esclusivamente per i trattamenti dentali da personale qualificato. Non utilizzare il prodotto per scopi diversi da quelli indicati nelle Indicazioni per l'uso.
- Prima di ogni uso, controllare eventuali danneggiamenti, allentamenti e perdite nel micromotore, nel relativo cordone e negli O-ring. Accertarsi che il cordone non sia attorcigliato. Se il micromotore presenta danneggiamenti, non utilizzarlo e provvedere alla manutenzione o alla sostituzione, se necessario.
- Non puntare lo sguardo sulla presa ottica per non arrecare danni alla vista.
- Sterilizzare il micromotore prima dell'uso iniziale. Vedere "13-2 Sterilizzazione del micromotore" a pagina 7.
- Assicurarsi di fornire aria di raffreddamento al micromotore. In caso contrario, la temperatura di superficie del micromotore potrebbe arrivare a (60 °C) e oltre.

NOTA

- Per informazioni su precauzioni circa l'utilizzo, maneggiamento e manutenzione/controllo, ecc. dell'attacco, consultare il manuale di istruzioni dell'attacco.
- Se è necessario effettuare una riparazione, contattare un rivenditore A-dec autorizzato. Un tecnico A-dec controllerà il prodotto ed eseguirà una riparazione secondo quanto indicato dal manuale del servizio.

10 Condizioni e ambiente per le operazioni

- Alimentare solo con acqua potabile e aria proveniente dai riuniti odontoiatrici.
- Per un funzionamento corretto del micromotore e del relativo cordone, utilizzare esclusivamente aria compressa non contaminata, filtrata, priva di oli e secca.
- Eseguire controlli funzionali e di manutenzione regolari.
- Il micromotore per uso odontoiatrico è progettato per un funzionamento intermittente con un tempo di azionamento di 3 minuti e un tempo di inattività di 10 minuti.

Se la temperatura di superficie del motore si alza eccessivamente durante il trattamento, la potenza sviluppata si riduce gradualmente.
La potenza sviluppata viene ripristinata se si ferma il motore e si attende fino a quando la temperatura non si è raffreddata sufficientemente.

11 Inserimento e disinserimento del micromotore

Controlli finali all'apparecchiatura

- Prima dell'utilizzo iniziale del micromotore e del relativo cordone, assicurarsi che siano rispettate le condizioni di funzionamento.
- Accertarsi sempre della presenza di un raffreddamento adeguato (tranne nelle applicazioni endodontiche). In caso di mancata erogazione di un mezzo di raffreddamento, arrestare il micromotore immediatamente.
- Prima di ogni uso, controllare eventuali danneggiamenti, allentamenti, perdite nel micromotore e formazioni di biofilm nel relativo cordone e negli O-ring. Accertarsi che il cordone non sia attorcigliato. Se il micromotore o il cordone presentano danneggiamenti, non utilizzarli. e provvedere alla manutenzione o alla sostituzione, se necessario.
- Prima di ogni trattamento, eseguire una prova.

11-1 Collegamento/scollegamento del micromotore e del cordone

Allineare il perno del micromotore con il connettore del cordone e inserire stabilmente i perni nei relativi slot presenti all'interno del connettore del cordone. Fissare il dado del cordone del micromotore in modo saldo.
Per rimuovere il cordone dal micromotore, svitare e scollegare il dado del cordone, quindi estrarre con delicatezza il connettore del cordone del micromotore.

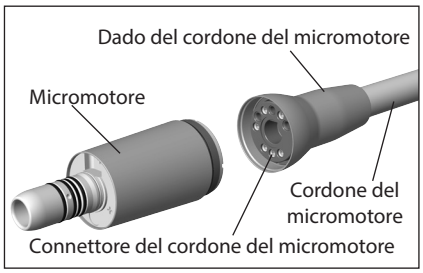

11-2 Collegamento/scollegamento del micromotore e del manipolo

AVVERTENZA

- Non premere sulla pedaliera comando strumenti durante l'installazione o la rimozione del micromotore, poiché potrebbe causare danneggiamenti.

ATTENZIONE

- Verificare che l'attacco sia collegato correttamente. Un distaccamento dell'attacco durante il funzionamento è estremamente pericoloso.
- Non lasciare un attacco lubrificato collegato al micromotore quando non viene utilizzato. L'olio potrebbe entrare nel motore e causare dei malfunzionamenti.
- Utilizzare esclusivamente attacchi ISO E–style (20 mm di diametro, azionati a ingranaggi) conformi con lo standard ISO 3964.

Per installare un attacco di tipo E sul micromotore, allineare correttamente l'attacco sull'inserto del micromotore, collegarlo, quindi ruotare fino a quando non scatta in posizione (i perni di posizionamento sono allineati).
Per rimuovere l'attacco, è sufficiente estrarlo dal micromotore.

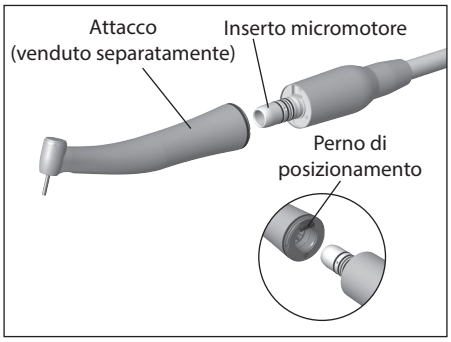

12 Controllo prima dell'utilizzo

AVVERTENZA

- Prima di utilizzare il micromotore e l'attacco, assicurarsi che siano completamente asciutti. La presenza di umidità nel micromotore potrebbe causare malfunzionamenti.

Per verificare l'intero sistema del micromotore elettrico:

1. Controllare che l'attacco sia collegato correttamente e che abbia una presa sicura sul micromotore. L'attacco non deve separarsi dal micromotore, se sottoposto a leggera trazione.
2. Attivare il micromotore utilizzando la leva o il disco della pedaliera. Per informazioni sul funzionamento della pedaliera, vedere le Istruzioni di utilizzo fornite con la lancia o la pedaliera.
3. Se si rilevano problemi, come vibrazioni, rumori anomali, surriscaldamento, odori, perdite o luci non funzionanti, arrestare immediatamente il micromotore e contattare il rivenditore A-dec autorizzato o il servizio assistenza clienti A-dec.

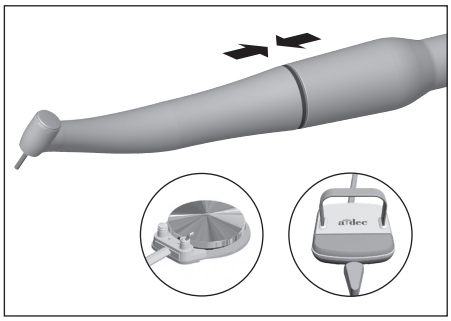

13 Pulizia, disinfezione e sterilizzazione

Pulire e disinfettare il micromotore e il relativo cordone a ogni cambio di paziente. Sterilizzare il micromotore dopo la pulizia e la disinfezione.
Prima di procedere alla pulizia e alla disinfezione del sistema del micromotore elettrico A-dec NLZ, tenere presente quanto segue:

ATTENZIONE

- Rispettare le direttive, gli standard e le linee guida locali per quanto riguarda la pulizia, la disinfezione e la sterilizzazione.
- Indossare indumenti protettivi e un equipaggiamento di protezione individuale (PPE) idonei.
- Non utilizzare disinfettanti che contengano clorina o fissativi proteici.
- Durante le procedure di pulizia e disinfezione, assicurarsi che non penetrino liquidi nel micromotore.
- Non pulire il micromotore o il relativo cordone in una lavadisinfettatrice termica.
- Il micromotore, che viene continuamente lubrificato, non necessita di ulteriori lubrificazioni.

13-1 Pulizia e disinfezione del micromotore o del cordone

ATTENZIONE

- Non immergere il micromotore o il relativo cordone in un disinfettante liquido o bagno a ultrasuoni.

NOTA

- Asciugare l'esterno del motore e del relativo cordone con un panno pulito imbevuto di disinfettante o etanolo con una concentrazione al 60-90%.
- Utilizzare esclusivamente disinfettanti che siano certificati da enti riconosciuti ufficialmente e non contengano clorina o fissativi proteici. Per un uso corretto, attenersi alle specifiche del produttore del disinfettante.

AVVERTENZA

- Monitorare frequentemente la qualità dell'acqua dell'unità odontioatrica per garantire che la conta batterica dell'acqua potabile sia sotto il livello consentito dagli organismi locali. I Centri per la prevenzione e il controllo delle malattie degli Stati Uniti consigliano che il livello di batteri eterotrofi nell'acqua sia <500 CFU/ml.

13-2 Sterilizzazione del micromotore

NOTA

- Sterilizzare il micromotore a ogni cambio di paziente

AVVERTENZA

- Non utilizzare uno sterilizzatore con autoclave che usa sistemi di riscaldamento o raffreddamento rapidi. Cambiamenti repentini di temperatura possono portare al deterioramento dei componenti.
- Non utilizzare uno sterilizzatore che supera i 136 °C, incluso il processo di asciugatura. In caso contrario, potrebbero verificarsi dei malfunzionamenti del prodotto.
- Non toccare il prodotto subito dopo la sterilizzazione, dato che l'alta temperatura potrebbe causare bruciature.

ATTENZIONE

- Seguire le direttive, gli standard e le linee guida locali.
- Prima della sterilizzazione pulire e disinfettare il micromotore per assicurare che il processo di sterilizzazione sia efficace e per evitare danni al micromotore.
- Non sterilizzare il cordone del micromotore.
- Prelevare dallo sterilizzatore soltanto le parti sterili asciutte.
- Posizionare le parti sterili in luogo asciutto al riparo da polvere.
- Sterilizzare il micromotore in un involucro di carta o foglio di alluminio approvato dalla USFDA per la sterilizzazione conforme allo standard ISO 11607-1.
- Se il micromotore o gli strumenti sterilizzati insieme al micromotore includono residui di disinfettanti o altri composti chimici, la superficie del micromotore potrebbe scolorire e i componenti interni potrebbero essere danneggiati. Assicurarsi che non siano presenti composti chimici all'interno dello sterilizzatore con autoclave.
- Per il micromotore si consiglia la sterilizzazione con autoclave. La validità di altri metodi di sterilizzazione non è confermata.
- Maneggiare il micromotore con attenzione, evitando di graffiare la presa ottica.

NOTA

- A-dec consiglia la sterilizzazione in base agli standard ANSI/AAMI ST79 ed EN-13060 (classe B). Altri metodi di sterilizzazione potrebbero ridurre la durata del micromotore.

IMPORTANTE

- Attenersi alle istruzioni per l'uso del produttore accluse con lo sterilizzatore.

Prima della sterilizzazione:
1. Pulire i condotti idrici con aria.
2. Svitare il micromotore dal giunto del cordone ed estrarlo dal terminale del cordone.

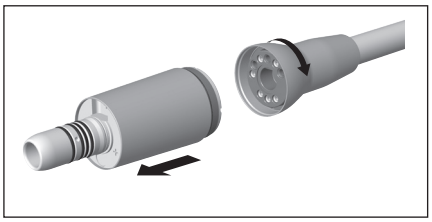

ATTENZIONE

- Non attorcigliare, piegare o strizzare il cordone del micromotore. In caso contrario, potrebbero verificarsi dei malfunzionamenti.

3. Pulire e disinfettare il micromotore prima della sterilizzazione.
4. Sigillare il micromotore in un involucro di carta o foglio di alluminio approvato per la sterilizzazione dalla US FDA conforme a ISO 11607-1.
5. Sterilizzare il micromotore a 132 °C per i seguenti periodi*:
   - Sterilizzatori con rimozione d'aria dinamica: 4 minuti
   - Sterilizzatori con spostamento gravitazionale: 15 minuti

AVVERTENZA

- Non utilizzare uno sterilizzatore che supera i 136 °C, incluso il processo di asciugatura. In caso contrario, potrebbero verificarsi dei malfunzionamenti del prodotto.

6. Prima di rimuovere il micromotore dallo sterilizzatore, lasciarlo asciugare per circa 30 minuti. Prima di rimuovere il micromotore dallo sterilizzatore assicurarsi che sia completamente asciutto e che non siano visibili gocce di acqua sulla tasca di sterilizzazione. Riporre il micromotore nella tasca di sterilizzazione per mantenerlo pulito e asciutto.

* Per ulteriori informazioni sugli standard di sterilizzazione, fare riferimento ai regolamenti sui dispositivi medici specifici della propria area.

14 Manutenzione

ATTENZIONE

- La manutenzione del micromotore elettrico deve essere eseguita secondo queste istruzioni e in osservanza delle procedure di controllo delle infezioni mirate alla sicurezza e al benessere dei pazienti.
  Una manutenzione scorretta, il mancato rispetto delle istruzioni o l'uso di accessori e componenti di ricambio non approvati da A-dec comportano l'annullamento di qualsiasi rivendicazione in garanzia e di altri reclami.
- Eseguire interventi di manutenzione regolari per testare funzionamento e sicurezza del micromotore, attacchi inclusi, almeno una volta ogni tre anni, a meno che siano prescritti per legge intervalli più brevi. La manutenzione deve essere eseguita da un rivenditore A-dec autorizzato o dal servizio assistenza clienti A-dec.

PERICOLO

- Il mancato spegnimento prima dell'esecuzione degli interventi di manutenzione può essere causa di elettrocuzione.

AVVERTENZA

- Il mancato spegnimento prima dell'esecuzione degli interventi di manutenzione può causare danni al prodotto e lesioni personali gravi, anche mortali.

14-1 Sostituzione degli O-ring

ATTENZIONE

- Se l'O-ring è danneggiato, potrebbe verificarsi quanto segue:
  - Perdita di aria/acqua.
  - Malfunzionamento di aria/acqua con l'attacco.
  - Vibrazioni.
  - Difficoltà di collegamento/scollegamento dell'attacco.

14-1-1 Inserto micromotore

Se risulta difficile collegare l'attacco al motore o se si rilevano perdite di aria/acqua, gli O-ring dell'inserto micromotore potrebbero essere danneggiati e devono essere sostituiti.
Utilizzare uno strumento appropriato per rimuovere gli O-ring danneggiati dall'inserto motore. Assicurarsi di installare i nuovi O-ring nella posizione corretta (vedere di seguito).

- Per informazioni sulla sostituzione degli O-ring, vedere "15. Componenti di ricambio".

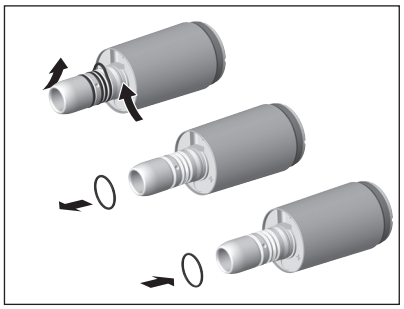

NOTA

- Sono presenti quattro O-ring sull'inserto del micromotore: l'O-ring blu è più sottile rispetto agli altri tre. Assicurarsi che tutti gli O-ring siano collocati nella posizione corretta.
- In caso di danneggiamenti degli O-ring, sostituirli immediatamente.
- Prestare attenzione quando vengono utilizzati attacchi che richiedono la lubrificazione (attacchi di tipo E). Dopo la lubrificazione, mettere l'attacco in posizione verticale fino a far colare completamente il lubrificante. Asciugare l'attacco e collegarlo al micromotore.

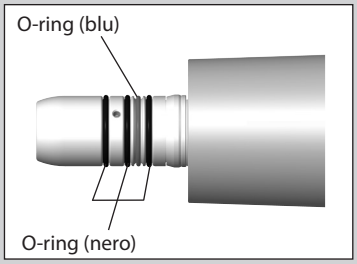

14-1-2 Connessione del cordone del micromotore

Se vengono rilevate perdite d'aria/acqua dalla connessione del cordone del micromotore, sostituire gli O-ring.
Rimuovere gli O-ring danneggiati nella parte posteriore del micromotore con un esploratore dentale o uno strumento simile e inserire i nuovi O-ring nell'apposito solco. (O-ring da sotistuire per circolo aria: 2, circolo acqua: 2, circolo aria di raffreddamento: 1)

- Per informazioni sulla sostituzione degli O-ring, vedere "15. Componenti di ricambio".

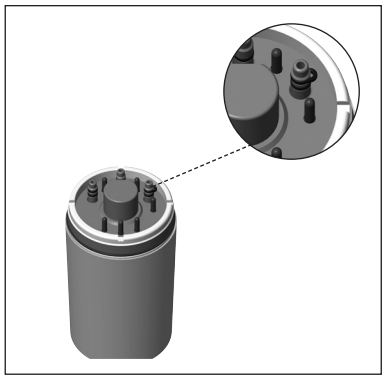

15 Componenti di ricambio

Elenco componenti di ricambio

Elemento	Numero parte NSK	Descrizione
O-ring	D0313084070	Blu, per l'inserimento micromotore
O-ring	D0312074080	Nero, per l'inserimento micromotore
O-ring	D0312010050	Per il collegamento con il cordone del micromotore

16 Specifiche

Specifiche

Elemento	Valore
Modello (motore)	NLZ A-dec
Modello (cordone 63 pollici)	NLZ CDAS
Modello (cordone 82 pollici)	NLZ CDAL
Velocità di rotazione (modalità standard)	1.000 – 40.000 rpm (min^{-1})
Velocità di rotazione (modalità endo)	100 – 5.000 rpm (min^{-1})
Torque (modalità standard)	4,0 N cm (0,029 ft-lb)
Torque (modalità endo)	3,0 N cm (0,022 ft-lb)
Peso	57 g (2.01 oz)
Alimentazione a spruzzo d'acqua	>65 mL/min (0,0023 cfm) (0,2 MPa/29 psi)
Immissione aria spray	>1,5 NL/min (0,05 cfm) (0,2 MPa/29 psi)
Immissione aria di raffreddamento	>6,5 NL/min (0,25 cfm) (0,25 MPa/36 psi)
Modalità di funzionamento	ON: 3 min, OFF: 10 min

Specifiche ambientali

	Temperatura	Umidità	Pressione atmosferica
Ambiente di utilizzo	10 – 40°C (50 – 104°F)	30 – 75% RH*	–
Trasporto e ambiente di conservazione	-10 – 50°C (14 – 122°F)	10 – 85% RH*	500 hPa a 1.060 hPa

*Nessuna condensazione.

NOTA

- Le specifiche sono soggette a cambiamenti senza preavviso. I requisiti possono variare in base alla località. Per ulteriori informazioni, contattare il rivenditore autorizzato A-dec.

17 Smaltimento del prodotto

Assicurarsi che il micromotore sia sterile prima dello smaltimento per evitare rischi di tipo sanitario e ambientale.

18 Garanzia

Le informazioni sulla garanzia sono fornite nel documento *Informazioni di legge, specifiche e garanzia* (codice articolo 86.0221.04) disponibile alla sezione Documentazione nel sito www.a-dec.com.

ATTENZIONE

- La legge federale degli Stati Uniti d'America limita la vendita di questo dispositivo ai dentisti o su autorizzazione di un dentista, a medici o altri professionisti abilitati all'uso o ad autorizzare l'uso del dispositivo, secondo la legge del paese in cui pratica la professione.

Sede centrale A-dec
2601 Crestview Drive Newberg, OR 97132 USA
Tel: 1.800.547.1883 (solo USA/Canada) Tel: 1.503.538.7478 (fuori da USA/Canada) Fax: 1.503.538.0276

www.a-dec.com

Centri di distribuzione internazionali

A-dec Australia
Unit 8, 5-9 Ricketty Street, Mascot, NSW 2020, Australia
Tel: 1.800.225.010 (solo Australia) Tel: +61 (0)2 8332 4000 (fuori dall'Australia)

A-dec China | A-dec (Hangzhou) Dental Equipment Co., Ltd.
528 Shunfeng Road, Qianjiang Economic Development Zone, Hangzhou 311106, Zheijiang, China
Tel: 400.600.5434 all'interno della Cina Tel: +0571.89026088 fuori dalla Cina

A-dec Regno Unito
Austin House, 11 Liberty Way, Nuneaton, Warwickshire CV11 6RZ Inghilterra
Tel: 0800 ADECUK (233285) (solo Regno Unito) Tel: +44 (0) 24 7635 0901 (fuori da Regno Unito)

CE
1434

86.0677.04 Rev B
2019.05.15 01 Ⓗ

Le specifiche sono soggette a cambiamenti senza preavviso.
Copyright 2016 A-dec Inc. Tutti i diritti riservati.